(DE) Pferdefliegenfalle TaonX Aufbau- und Gebrauchsanweisung

Vor Gebrauch bitte sorgfältig lesen!
Der Inhalt dieser Gebrauchsanweisung entspricht den neuesten Erkenntnissen und niemalsgültiger Überarbeitung. Änderungen der Konstruktion und/oder Kombinationen dieses Produkts sind ausdrücklich vorbehalten und gewähren keinen Anspruch auf nachträgliche Abpassung bereits in Verkehr gebrachter Versionen dieses Produkts.

A) Lesen sie diese Anweisung sorgfältig vor Aufstellung und Gebrauch der Taonx:
Wir gratulieren Ihnen zum Erwerb der TaonX Pferdefliegenfalle. Bevor Sie die TaonX in Gebrauch nehmen, lesen Sie diese Gebrauchsanweisung sorgfältig. Bei Fragen wenden Sie sich bitte an Ihren örtlichen Lieferanten. Der Inhalt dieser Anweisung entspricht den neuesten Erkenntnissen bei wird sämtlich aktualisiert. Änderungen der Konstruktion und/oder Kombinationen dieses Produktes sind ausdrücklich vorbehalten und gewähren keinen Anspruch auf nachträgliche Abpassung früher in Verkehr gebrachter Versionen dieses Produkts. Bewahren Sie diese Gebrauchsanweisung für den spätereinwerben Gebrauch auf.

B) Lieferung und Empfang der Taonx:
Packen Sie während des Auspackens und Transportbeschädigungen Gegenstände und Teile aus der Verpackung. Bei Fragen wenden Sie sich bitte an Ihren örtlichen Lieferanten. Der Inhalt dieser Anweisung ist auch Ihrem Lieferanten innerhalb von 8 Tagen schriftlich mit. Bewahren Sie die Verpackung bis die Produkt, als auch das Verpackungsmaterial für eine mögliche Begutachtung auf. Überprüfen Sie die Vollständigkeit der von Ihnen gekauften Ware. Entfernen Sie sämtliche Verpackung, vor Inbetriebnahme dieses Produkts.

C) Aufbau der Taonx:
Die TaonX sollte in unterschiedlicher Höhe der Rühr- und/oder Fütterungsplatze der Tiere an Sand oder Asphalt, oder an einer Wand oder einem Pfahl beliebig montiert. Achten Sie bei der Aufstellung darauf, dass sie keinen Tier gefangen kann, die Ausstoßöffnung pour eine ausreichende Expertise. Inspektiert Integrität und die doulet mit sauberem Wasser. Sonnesse nicht bien die Produkt um son conditionnement avant sous axez atrdeit. Eliminez tout objet de conditionnement avant mise en marche de la pompe et de la coulée.

D) Montage de Taonx :
Taonx doit être place sur un substrat plan et dur, à proximité immédiate des places de repos où alimentation des animaux. Durant le montage, veillez à qu'aucun animal ne puisse s'approcher de la coulée en pleinjuge. Ne bosion, ceiturez Taonx. Remplissez le réservoir de pompe avec de l'eau. Ne pas remplir de la pompe avant de la hauteur de l'entonnoir d'entrée.

E) Entretien de la Taonx :
Vérifiez la pompe et le tuyau de pompe avant chaque utilisation. Nous vous recommandons vous avez de l'entretien régulier. Nettoyez le réservoir et le tuyau de pompe au moins une fois par semaine. Toute modification de la construction et/ou de la pompe peut entraîner des blessures graves, sauvegarder le produit commercialisée développement et/ou garantie.

A) Lisez Attentivement cette notice avant montage de la Taonx :
Nous vous remercions d'avoir acheté ce piège à la haut-de-gamme. Avant d'utiliser Taonx, lisez attentivement cette notice. Si ce n'est pas clair, adressez-vous à votre distributeur local. Le contenu de cette notice représente les plus récentes découvertes et tuction et/ou configuration de ce produit est expérimentée procéder. Conservez cette notice pour usage ultérieur/consultation.

B) Livraison et réceptionnement de Taonx :
Durant le retrait de conditionnement de Taonx, inspectez l'intégrité de dommages de toute sorte dus au transport. En cas de dommage, veillez de signaler les parties endommagées au distributeur sous 8 jours. Conservez après bien le produit que son conditionnement pour une éventuelle expertise. Vérifiez que le produit reçu est conforme au bon de commande. Conservez cette notice pour usage ultérieur/consultation.

C) Avant de mettre la Taonx en marche, lisez attentivement ce qui suit :
Avant de mettre la Taonx en marche, lisez attentivement cette notice. Assurez-vous d'avoir bien compris le mode d'emploi et de sécurité. Ne pas utiliser le produit si vous ne comprenez pas les instructions de sécurité et/ou d'utilisation

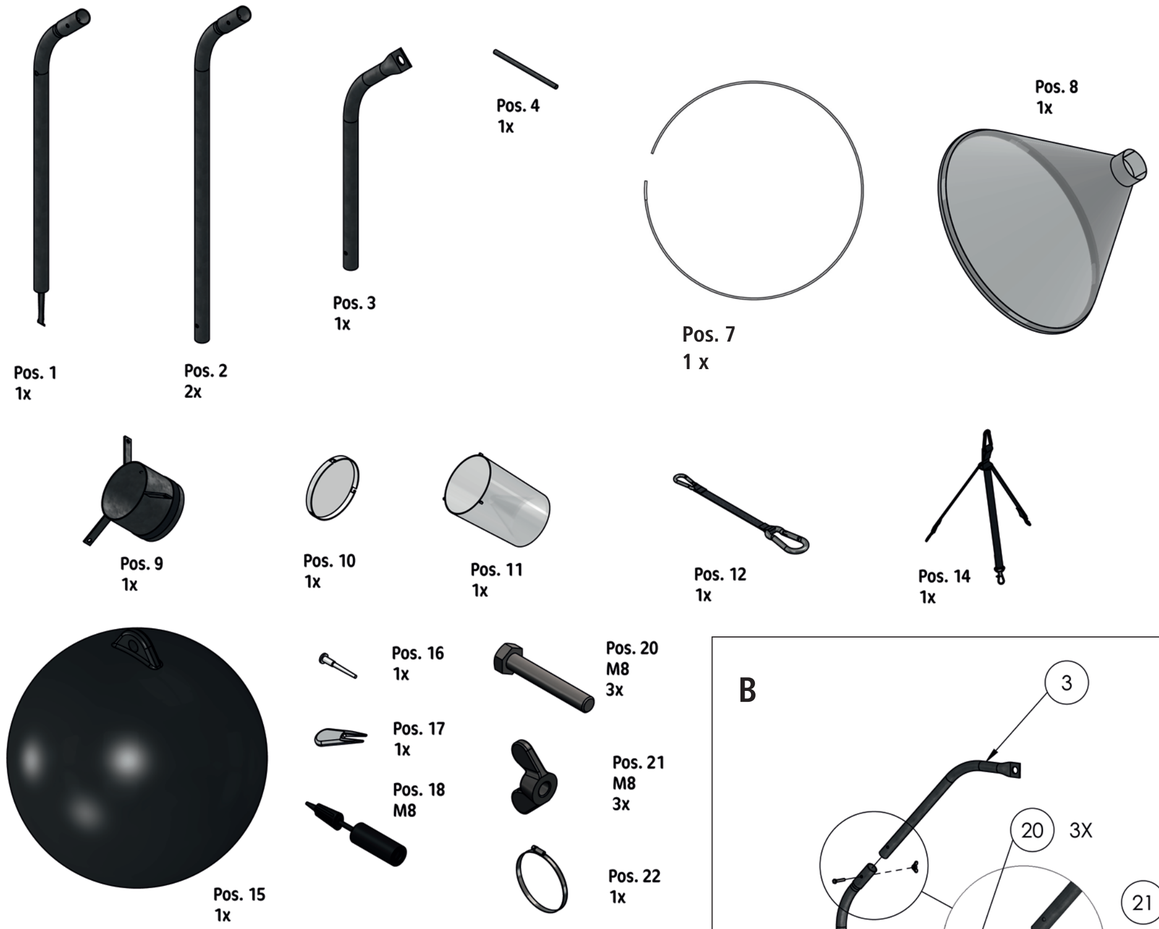
Pos. 1
1x
Pos. 2
2x
Pos. 3
1x
Pos. 4
1x
Pos. 7
1 x
Pos. 8
1x
Pos. 9
1x
Pos. 10
1x
Pos. 11
1x
Pos. 12
1x
Pos. 14
1x
Pos. 15
1x
Pos. 16
1x
Pos. 17
1x
Pos. 18
M8
Pos. 20
M8
3x
Pos. 21
M8
3x
Pos. 22
1x

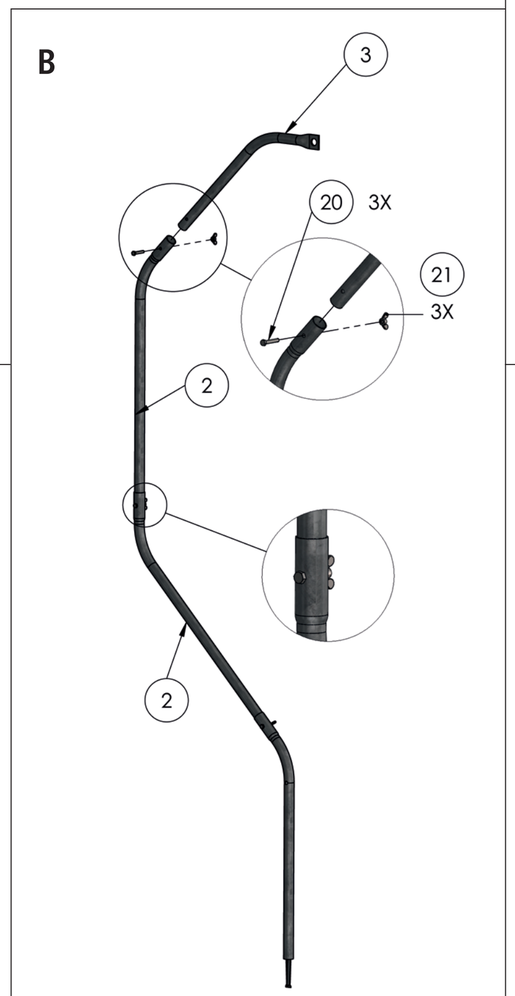
B
3
20
3X
21
3X
2
2

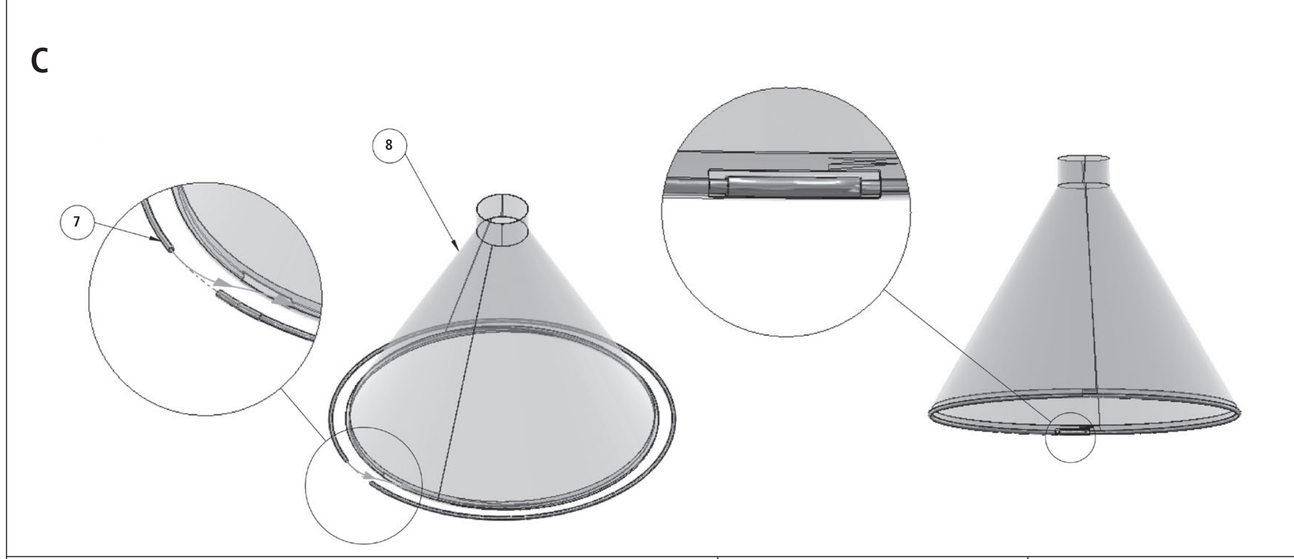
C
7
8

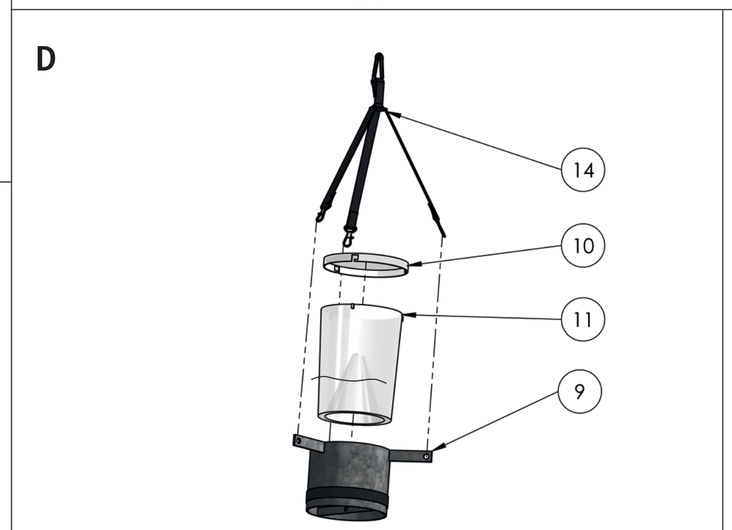
D
14
10
11
9

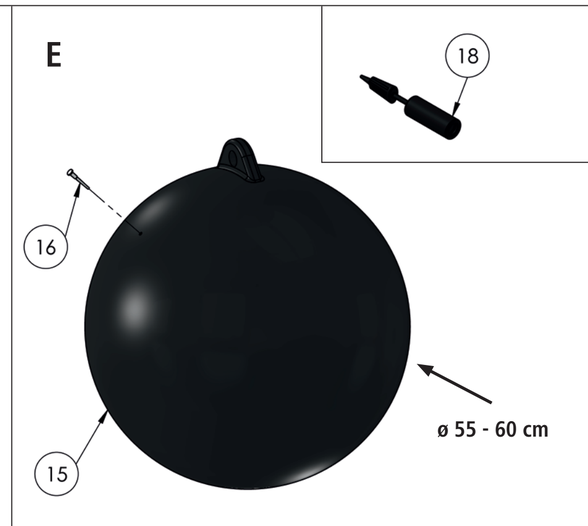
E
18
16
15
ø 55 - 60 cm

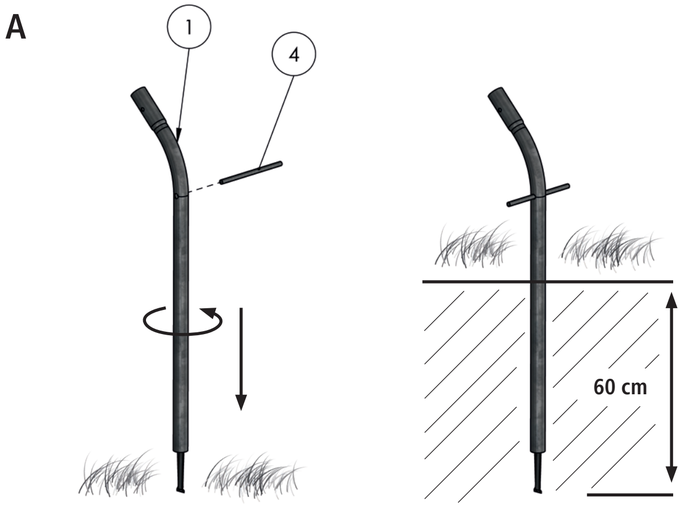
A
1
4
60 cm

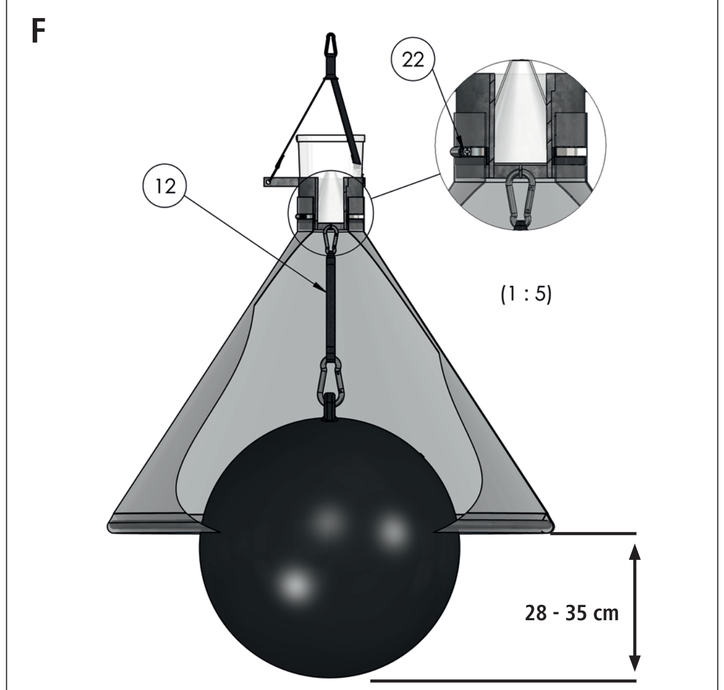
F
22
12
(1 : 5)
28 - 35 cm

G